CONCORD
BRUCE FREEMAN RAIL TRAIL

STATE	FED. AID PROJ. NO.	SHEET NO.	TOTAL SHEETS
MASS.		003	175

TYPICAL SECTIONS & PAVEMENT NOTES

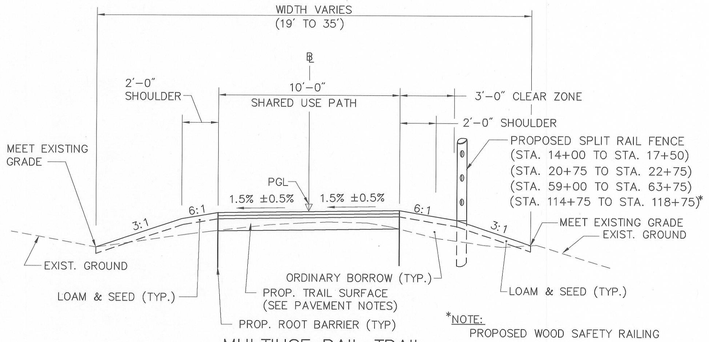

*NOTE:
PROPOSED WOOD SAFETY RAILING

MULTIUSE RAIL TRAIL

STA. 1+00 TO STA. 3+00
STA. 6+00 TO STA. 33+76
STA. 36+75 TO STA. 38+25
STA. 54+50 TO STA. 55+50
STA. 58+50 TO STA. 62+00
STA. 67+25 TO STA. 70+50
STA. 72+25 TO STA. 74+75
STA. 76+75 TO STA. 92+25
STA. 96+25 TO STA. 99+25
STA. 100+25 TO STA. 101+75
STA. 104+75 TO STA. 105+25
STA. 108+25 TO STA. 109+25
STA. 114+25 TO STA. 118+75*
STA. 136+75 TO STA. 147+25
STA. 167+25 TO STA. 167+75
STA. 175+75 TO STA. 176+75
STA. 177+75 TO STA. 178+75
STA. 181+00 TO STA. 181+50

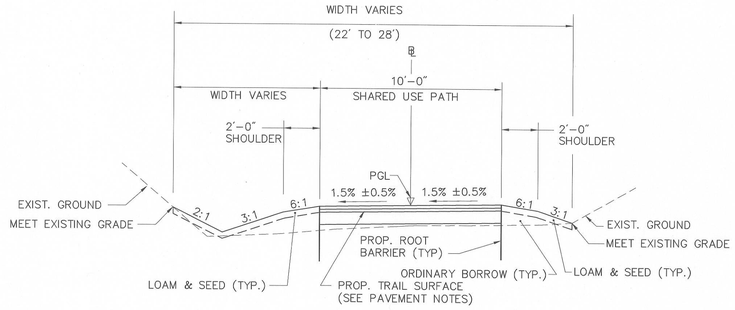

MULTIUSE RAIL TRAIL

STA. 62+25 TO STA. 67+25
STA. 94+25 TO STA. 96+25
STA. 118+75 TO STA. 120+75
STA. 167+75 TO STA. 172+25
STA. 183+25 TO STA. 187+00

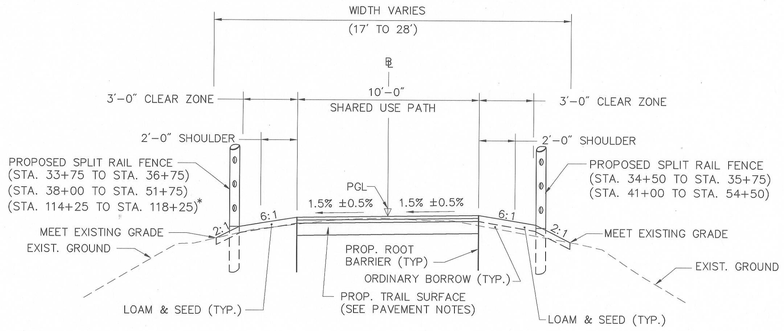

MULTIUSE RAIL TRAIL

STA. 33+75 TO STA. 36+75
STA. 38+25 TO STA. 54+50

PAVEMENT NOTES

PROPOSED HMA TRAIL/DRIVE SURFACE

SURFACE: 4" HOT MIX ASPHALT
(2" TOP COURSE MATERIAL OVER
2" BINDER COURSE MATERIAL)

SUBBASE: 8" GRAVEL BORROW (TYPE B)

PROPOSED CEMENT CONCRETE DRIVEWAY/WHEELCHAIR RAMP

SURFACE: 6" CEMENT CONCRETE
AIR ENTRAINED 4000PSI, ¾", 610

FOUNDATION: 8" GRAVEL BORROW, TYPE b

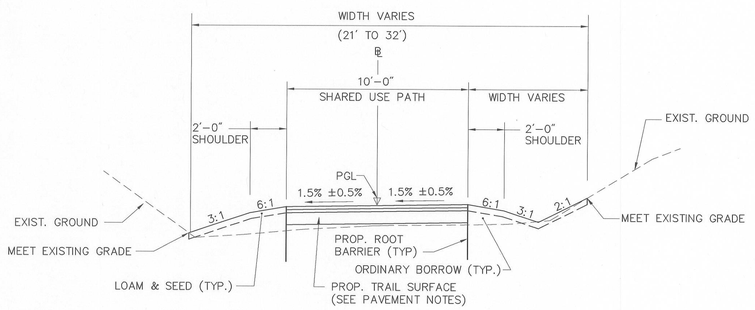

MULTIUSE RAIL TRAIL

STA. 3+00 TO STA. 6+00
STA. 71+25 TO STA. 72+25
STA. 76+25 TO STA. 76+75
STA. 99+25 TO STA. 100+25
STA. 109+25 TO STA. 110+25
STA. 134+75 TO STA. 136+75
STA. 147+25 TO STA. 147+75
STA. 156+75 TO STA. 164+75
STA. 176+75 TO STA. 177+75
STA. 178+75 TO STA. 179+25

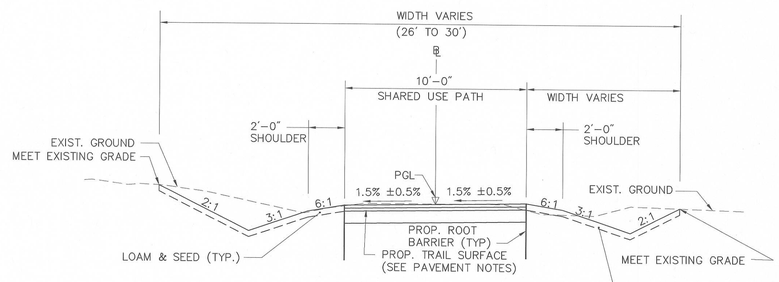

MULTIUSE RAIL TRAIL

STA. 56+00 TO STA. 58+00
STA. 70+50 TO STA. 71+25
STA. 74+75 TO STA. 76+25
STA. 92+25 TO STA. 94+25
STA. 101+75 TO STA. 104+75
STA. 105+25 TO STA. 108+25
STA. 110+25 TO STA. 114+25
STA. 120+75 TO STA. 134+75
STA. 147+75 TO STA. 156+75
STA. 164+75 TO STA. 167+25
STA. 172+25 TO STA. 175+75
STA. 179+25 TO STA. 183+25